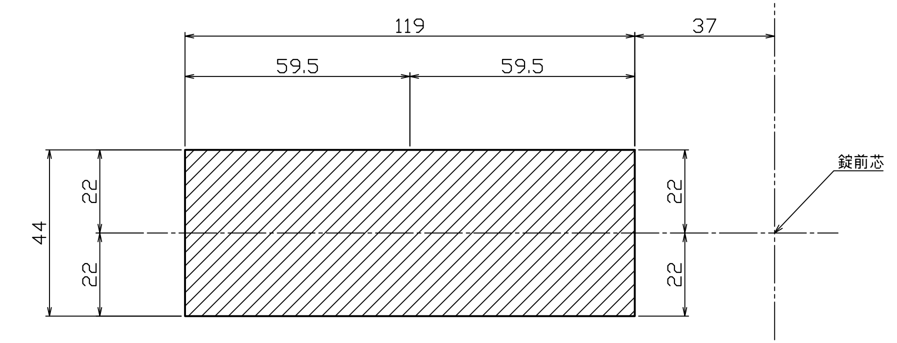
119
37
59.5
59.5
錠前芯
44
22
22
22
22

扉切欠詳細図

適応扉厚	セットビス（SUS）	
	ハンドル取付ビス（2本）	錠・受 取付ビス（各2本）
40以上 46未満	M4×18（D8）⊕ 皿小ネジ（標準）	M4×14（D8） ⊕ 皿小ネジ
46以上 52未満	M4×25（D8）⊕ 皿小ネジ（別注）	
52以上 57未満	M4×30（D8）⊕ 皿小ネジ（別注）	
57以上 60以下	M4×35（D8）⊕ 皿小ネジ（別注）	
40以上 46未満 （両開き扉用）	M4×18（D8）⊕ 皿小ネジ（標準）	

	品番	仕上	BS	×	扉厚	L寸法
標準セット	PPAT1666	アクリル塗装ホワイト−NT100【3分艶】	51	×	40	24

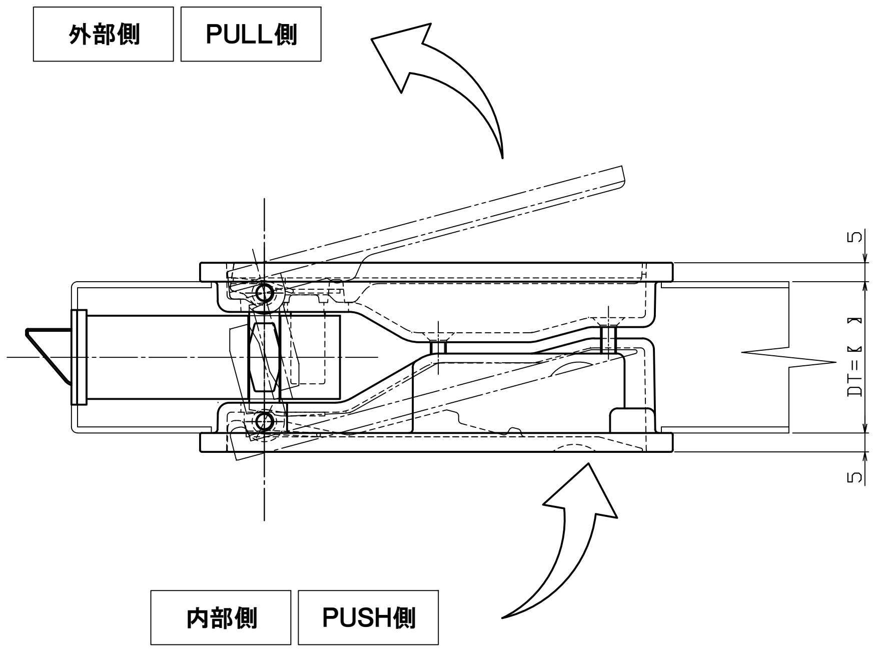
外部側
PULL側
5
DT=【 】
5
内部側
PUSH側

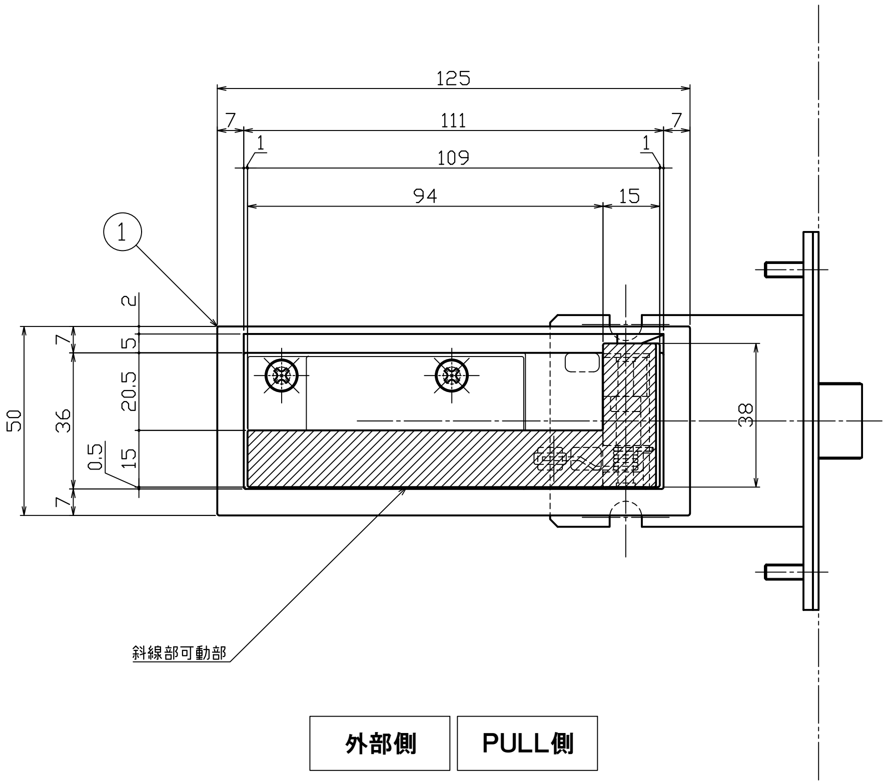
125
7
111
7
1
109
1
94
15
①
2
7
5
20.5
15
0.5
7
36
50
38
斜線部可動部
外部側
PULL側

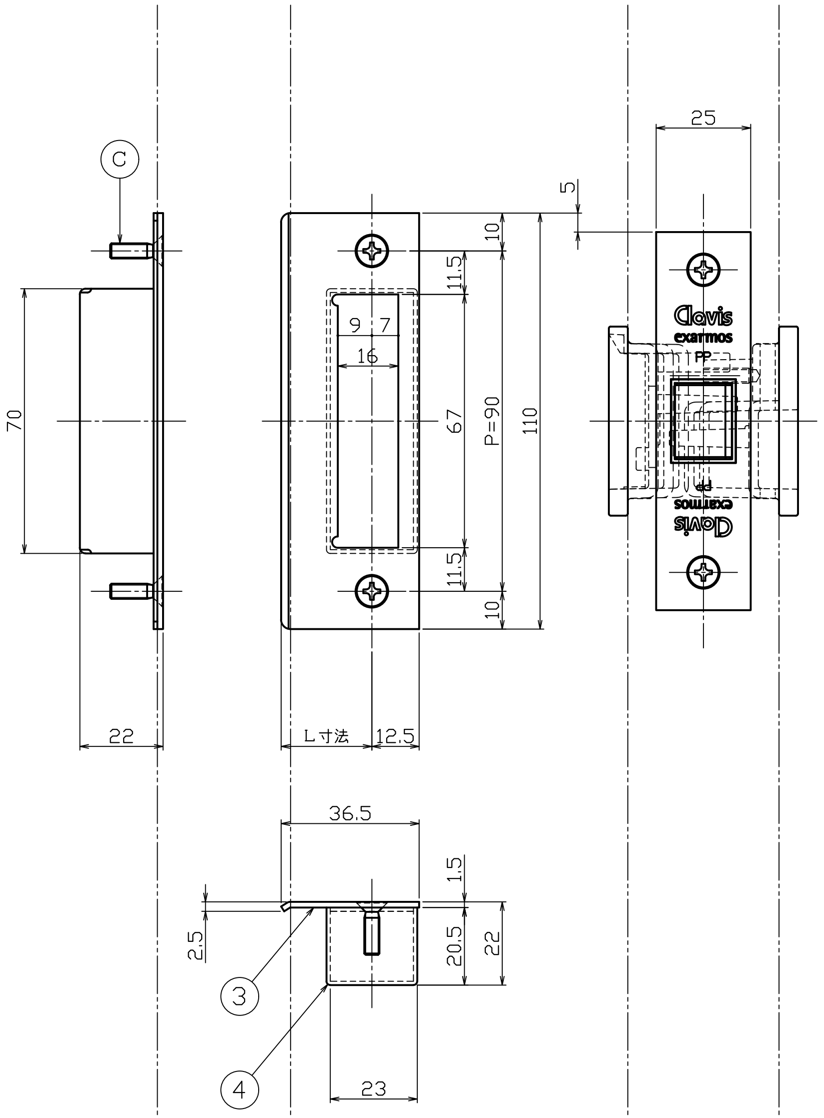
Ⓒ
70
22
10
11.5
9.7
16
67
11.5
10
P=90
110
L寸法
12.5
25
5
Clavis
exarmos
PP
36.5
1.5
2.5
20.5
22
③
④
23

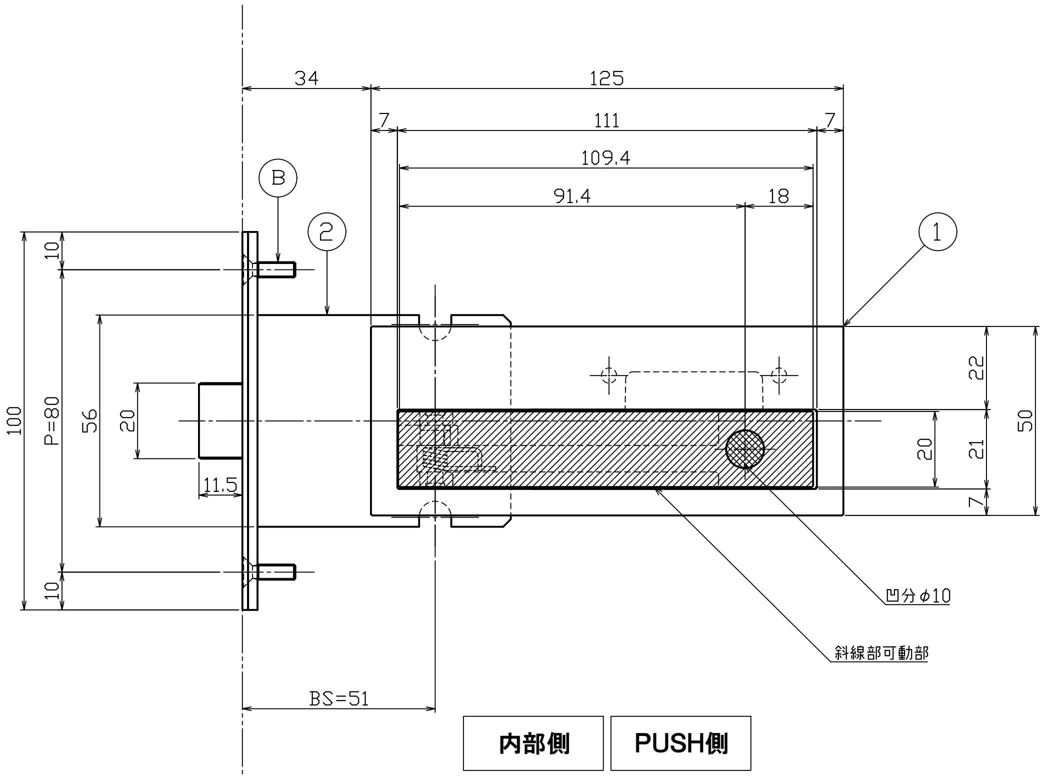
34
125
7
111
7
109.4
91.4
18
Ⓑ
②
①
10
100
P=80
56
20
11.5
10
22
20
21
50
7
凹分φ10
斜線部可動部
BS=51
内部側
PUSH側

No	部品名	材質	仕上	数量	備考
○					
④	ストライク【トロヨケ部】	SPCC	Ep−Fe/Zn8/CM2	1	LC・STB
③	ストライク【ストライク部】	SUS304	メディアブラスト	1	LC・STB
②	PushPullハンドル錠ケース【フロント部】	SUS304	ヘアライン	1	PP錠
①	グリップ本体【内外共】	SCS13	アクリル塗装ホワイト−NT100【3分艶】	2	ロストワックス

No	部品名	材質	仕上	数量	備考
○					
○					
Ⓒ	ストライク取付ネジ	SUSXM7	素地	2	M4×14皿小ネジ
Ⓑ	錠ケース取付ネジ	SUSXM7	素地	2	M4×14皿小ネジ
Ⓐ	セット小ネジ	SUSXM7	素地	2	扉厚対応表参照

No	訂正事項	変更年月日	訂正者
5	--------------------	'00.00.00	--
4	--------------------	'00.00.00	--
3	--------------------	'00.00.00	--
2	--------------------	'00.00.00	--
1	--------------------	'00.00.00	--

指示無き公差は右表公差に従うこと。指示無きコーナーR面取りはR0.3。バリ無きこと。

基本寸法（mm）	公差値（中級）
0.5~3	±0.10
3~6	±0.10
6~30	±0.20
30~120	±0.30
120~400	±0.50
400~1000	±0.80

用紙サイズ：A1

作図 '16年04月05日
図番 製品図
縮尺 S＝1／1 S＝1／− S＝1／−

検図	照査	担当	製図
能地	大矢	--	坂本

名称
図名 掘込プッシュプルハンドル【既製品】
品番 PH166-242L

Apro

株式会社ラブタニ 株式会社ジュケン

ちきゅうにやさしい 資源の再利用