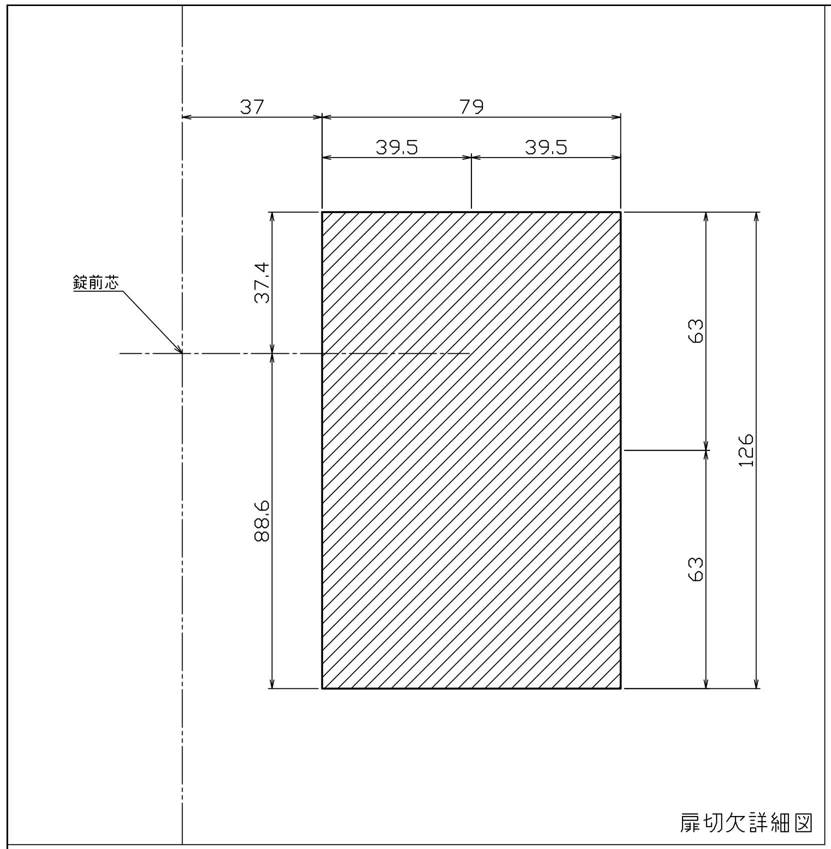
37
79
39.5
39.5
錠前芯
37.4
88.6
63
63
126

扉切欠詳細図

適応扉厚	Ⓐ セット小ネジ
40~45	M4×20皿ネジ
45~50	M4×25皿ネジ

ストライク表

片開き扉用			両開き扉用		
品番	ドア厚	L寸法	品番	ドア厚	L寸法
PPCS-24	40~42	24	PPCS-20	40~42	20
PPCS-28	42~50	28	PPCS-22	42~46	22
			PPCS-24	46~50	24

外部側 PULL側

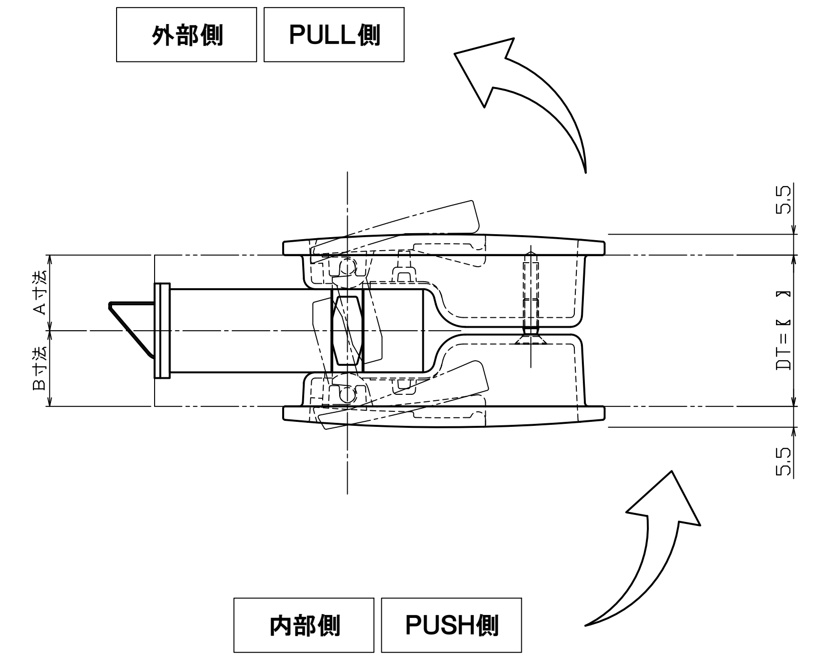
A寸法
B寸法
5.5
DT=【 】
5.5

内部側 PUSH側

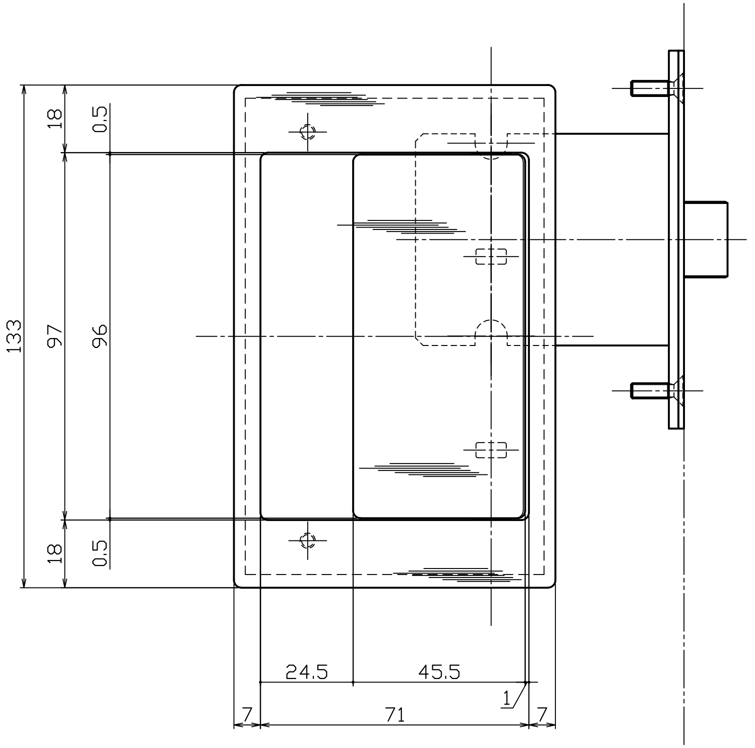
18
0.5
133
97
96
18
0.5
24.5
45.5
7
71
1
7

外部側 PULL側

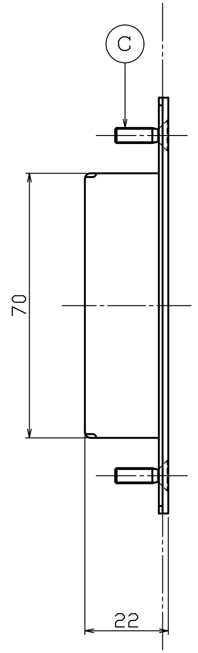

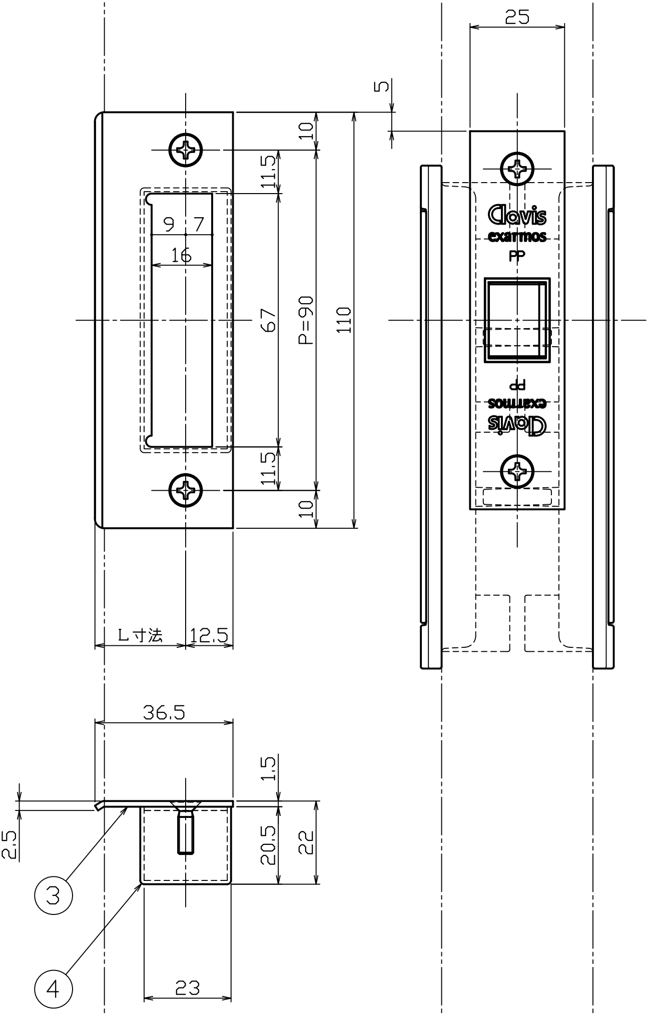
5
25
10
11.5
9.7
16
67
P=90
110
11.5
10
L寸法
12.5
Clovis
exarmos
PP
36.5
1.5
2.5
20.5
22
③
④
23

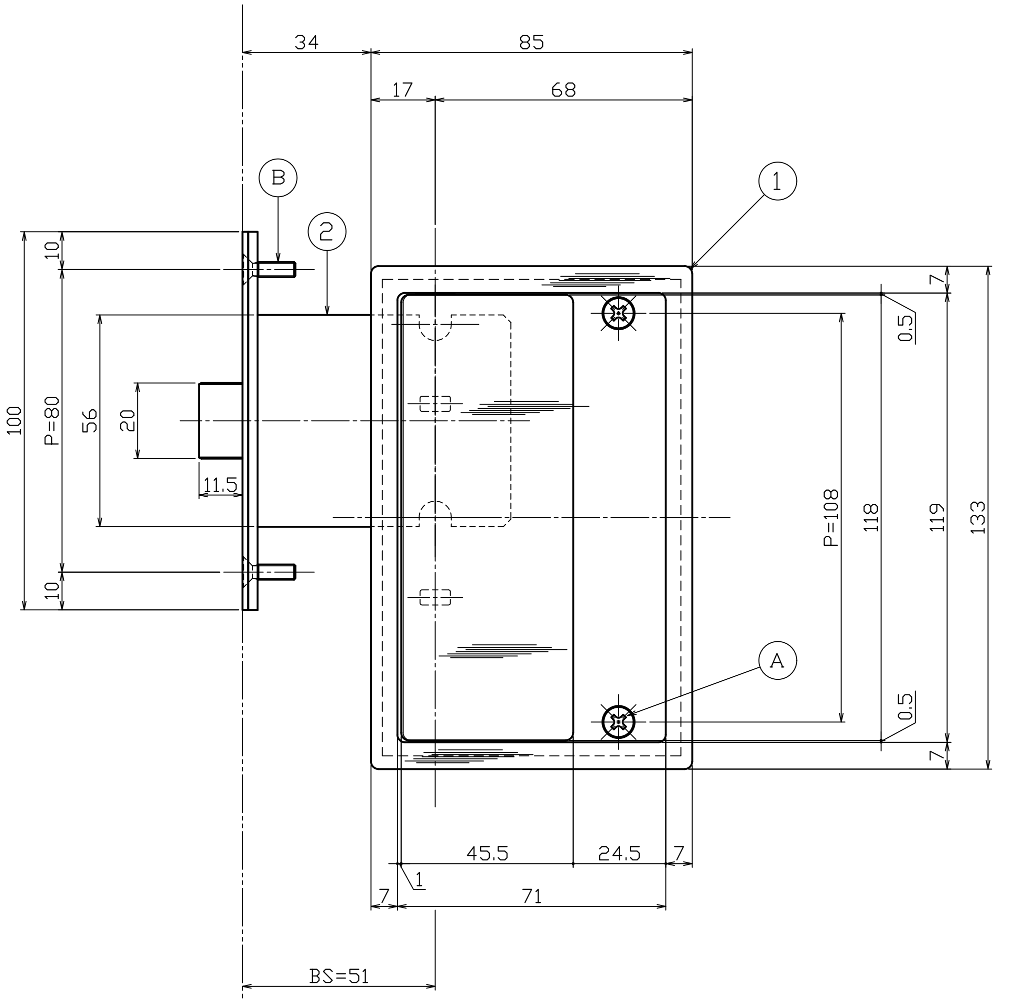
34
85
17
68
Ⓑ
②
①
10
100
P=80
56
20
11.5
10
7
0.5
P=108
118
119
133
Ⓐ
0.5
7
45.5
24.5
7
1
7
71
BS=51

内部側 PUSH側

No	部品名	材質	仕上	数量	備考
○					
○					
○					
Ⓐ	セット小ネジ	SUSXM7	素地	2	扉厚対応表参照
①	グリップ本体【内外共】	SCS13	ヘアライン【特殊加工】	2	ロストワックス

No	部品名	材質	仕上	数量	備考
Ⓒ	ストライク取付ネジ	SUSXM7	素地	2	M4×14皿小ネジ
Ⓑ	錠ケース取付ネジ	SUSXM7	素地	2	M4×14皿小ネジ
④	ストライク【トロヨケ部】	SPCC	Ep-Fe/Zn8/CM2	1	LC・STB
③	ストライク【ストライク部】	SUS304	バレル研磨	1	LC・STB
②	PushPullハンドル錠ケース【フロント部】	SUS304	ヘアライン	1	PP錠

No	訂正事項	変更年月日	訂正者
5	--------------------	'00.00.00	--
4	--------------------	'00.00.00	--
3	--------------------	'00.00.00	--
2	--------------------	'00.00.00	--
1	--------------------	'00.00.00	--

指示無き公差は右表公差に従うこと。指示無きコーナ一R面取りはR0.3。バリ無きこと。

基本寸法（mm）	公差値（中級）
0.5~3	±0.10
3~6	±0.10
6~30	±0.20
30~120	±0.30
120~400	±0.50
400~1000	±0.80

用紙サイズ：A1

作図 '21年11月18日

図番 製品図

縮尺 S=1/1 S=1/- S=1/-

検図	照査	担当	製図
能地	大矢	--	浦辺

名称 図名 掘込プッシュプルハンドル【既製品】

品番 PH165-102

Apro

株式会社ラプタニ　株式会社ジュケン