対応DT=25~50mm

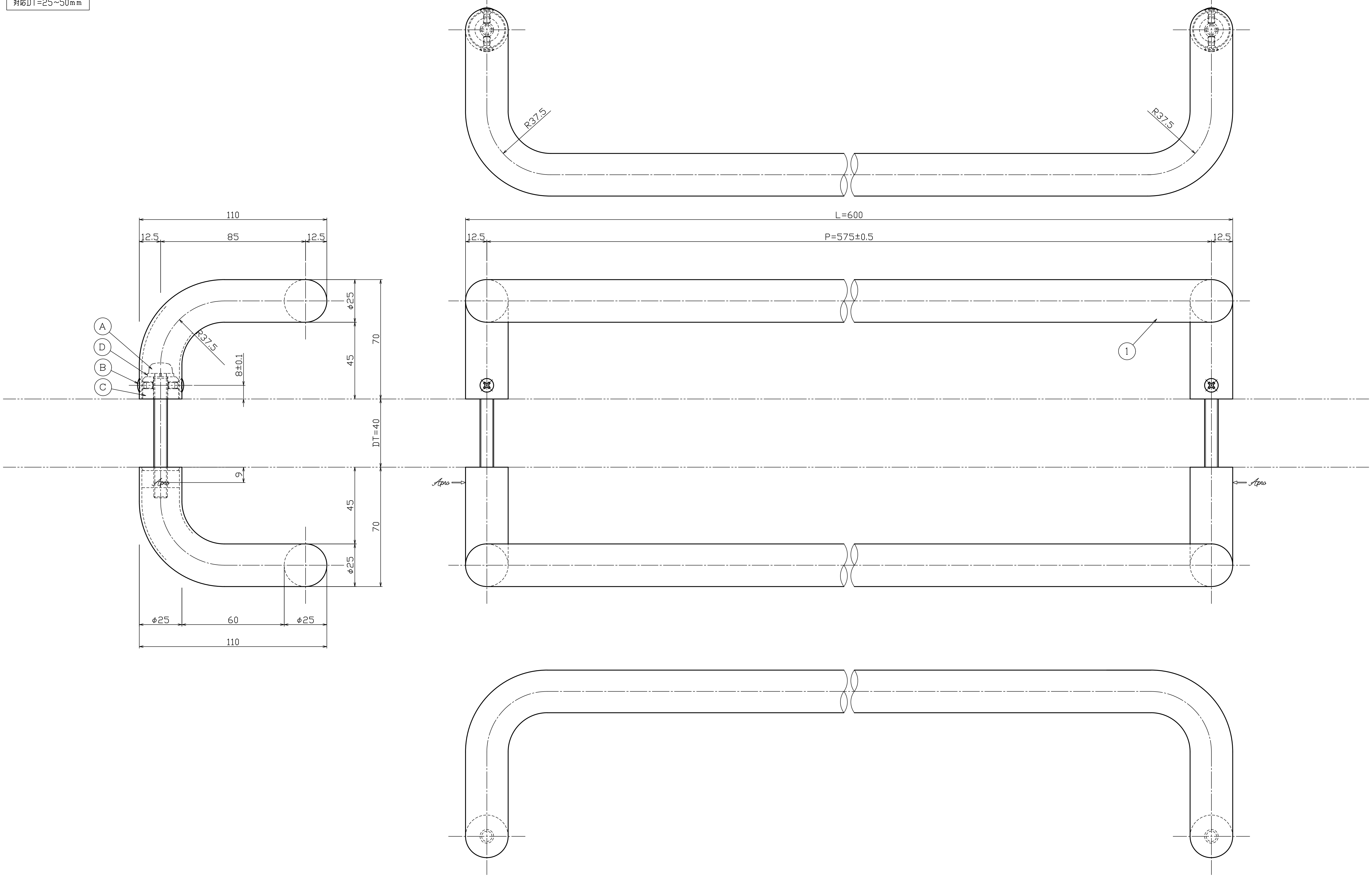
R37.5
R37.5
110
12.5
85
12.5
φ25
70
45
R37.5
A
D
B
C
8±0.1
DT=40
9
45
70
φ25
φ25
60
φ25
110
L=600
12.5
P=575±0.5
12.5
①
Apro
Apro

No	部品名	材質	仕上	数量	備考
○					
○					
○					
○					
①	グリップ【内外共】	SUS304	ミラー	2	φ25×t-1.5

No	部品名	材質	仕上	数量	備考
○					
Ⓓ	バネ座金	SWRH	ユニクロ	2	M8用
Ⓒ	コマ【MKM-6】	SUM23	ユニクロ	2	φ21×t-13
Ⓑ	横小ネジ	SUSXM7	素地	4	M4×8丸皿小ネジ
Ⓐ	セット小ネジ	SWCH	ユニクロ	2	M8×75鍋小ネジ

No	訂正事項	変更年月日	訂正者
5	--------------------	'00.00.00	--
4	--------------------	'00.00.00	--
3	--------------------	'00.00.00	--
2	--------------------	'00.00.00	--
1	--------------------	'00.00.00	--

指示無き公差は右表公差に従うこと。指示無きコーナーR面取りはR0.3。バリ無きこと。

基本寸法（mm）	公差値（中級）
0.5~3	±0.10
3~6	±0.10
6~30	±0.20
30~120	±0.30
120~400	±0.50
400~1000	±0.80

用紙サイズ：A1

作図	図番
'20年10月28日	製品図

縮尺

S=1/1 S=1/- S=1/-

検図	照査	担当	製図
能地	大矢	--	近藤

名称 図名 ドアハンドル【既製品】

品番 H32-101-600

Apro

株式会社ラブタニ 株式会社ジュケン

ちきゅうにやさしい 資源の再利用