対応DT=25~50mm

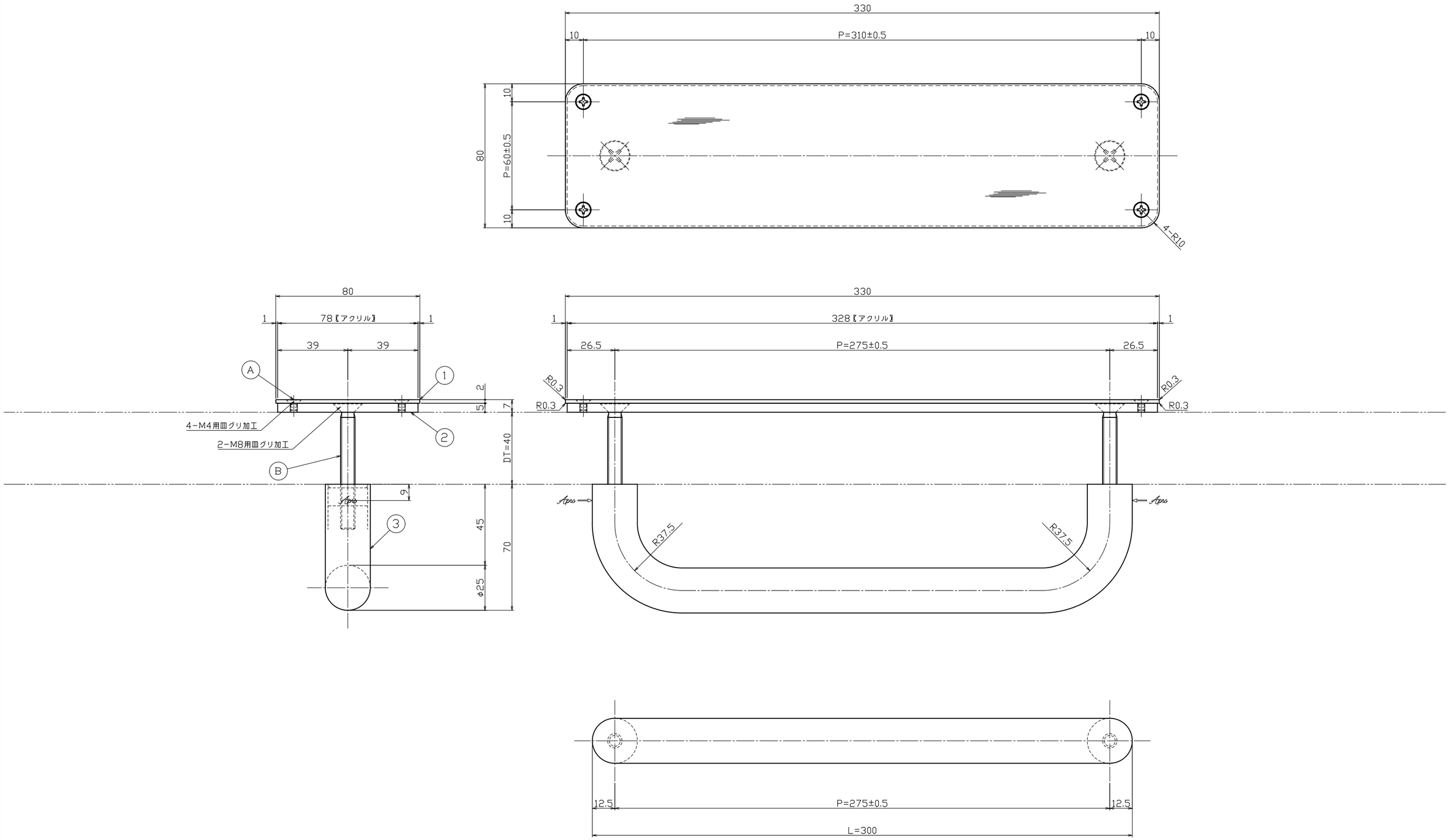

No	部品名	材質	仕上	数量	備考
③	グリップ【外部仕様】	SUS304	ミラー	1	φ25×t-1.5
②	押板プレートベース	アクリル	ホワイト	1	328×78×t-5.0
①	押板プレート本体	SUS304	ヘアライン	1	330×80×t-2.0

No	部品名	材質	仕上	数量	備考
Ⓑ	化粧ネジ	SUSXM7	素地	4	M4×6皿小ネジ
Ⓐ	セット小ネジ	SWCH	ユニクロ	2	M8×70皿小ネジ

No	訂正事項	変更年月日	訂正者
5	----------	'00.00.00	--
4	----------	'00.00.00	--
3	----------	'00.00.00	--
2	----------	'00.00.00	--
1	----------	'00.00.00	--

指示無き公差は右表公差に従うこと。	基本寸法（mm）	公差値（中級）
	0.5~3	±0.10
	3~6	±0.10
指示無きコーナーR面取りはR0.3。バリ無きこと。	6~30	±0.20
	30~120	±0.30
	120~400	±0.50
	400~1000	±0.80

用紙サイズ：A1

作図	図番
'20年11月05日	製品図

縮尺		
S=1/1	S=1/-	S=1/-

検図	照査	担当	製図
能地	大矢	--	近藤

名称	
図名	ドアハンドル【既製品】
品番	C98-103-300

Apro

株式会社ラプラニ　株式会社ジュケン

ちきゅうにやさしい 資源の再利用