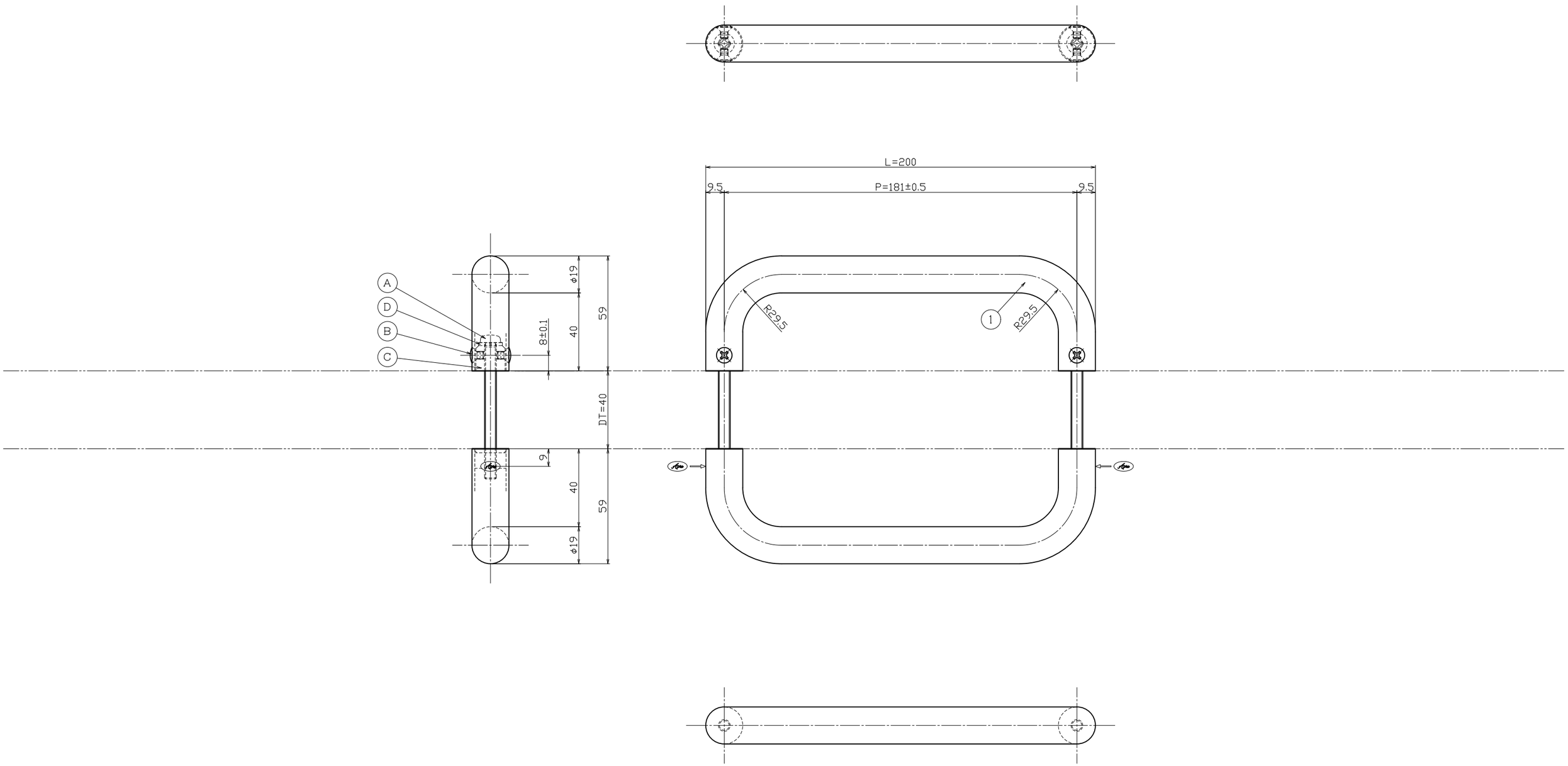

No	部品名	材質	仕上	数量	備考
1	グリップ【内外共】	SUS304	ミラー	2	φ19×t−1.5

No	部品名	材質	仕上	数量	備考
D	バネ座金	SWRH	三価クロメート	2	M6用
C	コマ【MKM−12】	SUM23	三価クロメート	2	φ15×t−13
B	横小ネジ	SUSXM7	素地	4	M4×6丸皿小ネジ
A	セット小ネジ	SWCH	三価クロメート	2	M6×70鍋小ネジ

No	訂正事項	変更年月日	訂正者
5	----------	'00.00.00	−−
4	----------	'00.00.00	−−
3	----------	'00.00.00	−−
2	----------	'00.00.00	−−
1	部品仕上げ変更：ユニクロ→三価クロメート	'23.07.26	近藤

指示無き公差は右表公差に従うこと。指示無きコーナーR面取りはR0.3。バリ無きこと。

基本寸法（mm）	公差値（中級）
0.5〜3	±0.10
3〜6	±0.10
6〜30	±0.20
30〜120	±0.30
120〜400	±0.50
400〜1000	±0.80

用紙サイズ：A1

作図	図番
'20年05月27日	製品図

縮尺 S＝1／1　S＝1／−　S＝1／−

検図	照査	担当	製図
能地	大矢	−−	浦辺

名称 図名 ドアハンドル【既製品】
品番 C30−101−200

株式会社ラプラニ　株式会社ジュケン

ちきゅうにやさしい 資源の再利用