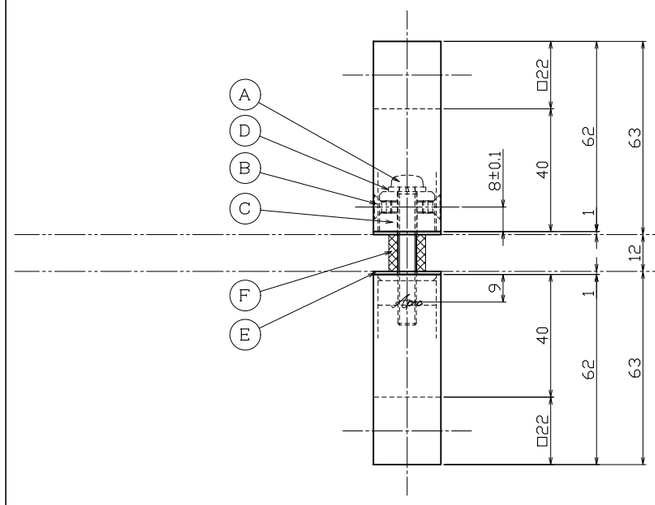

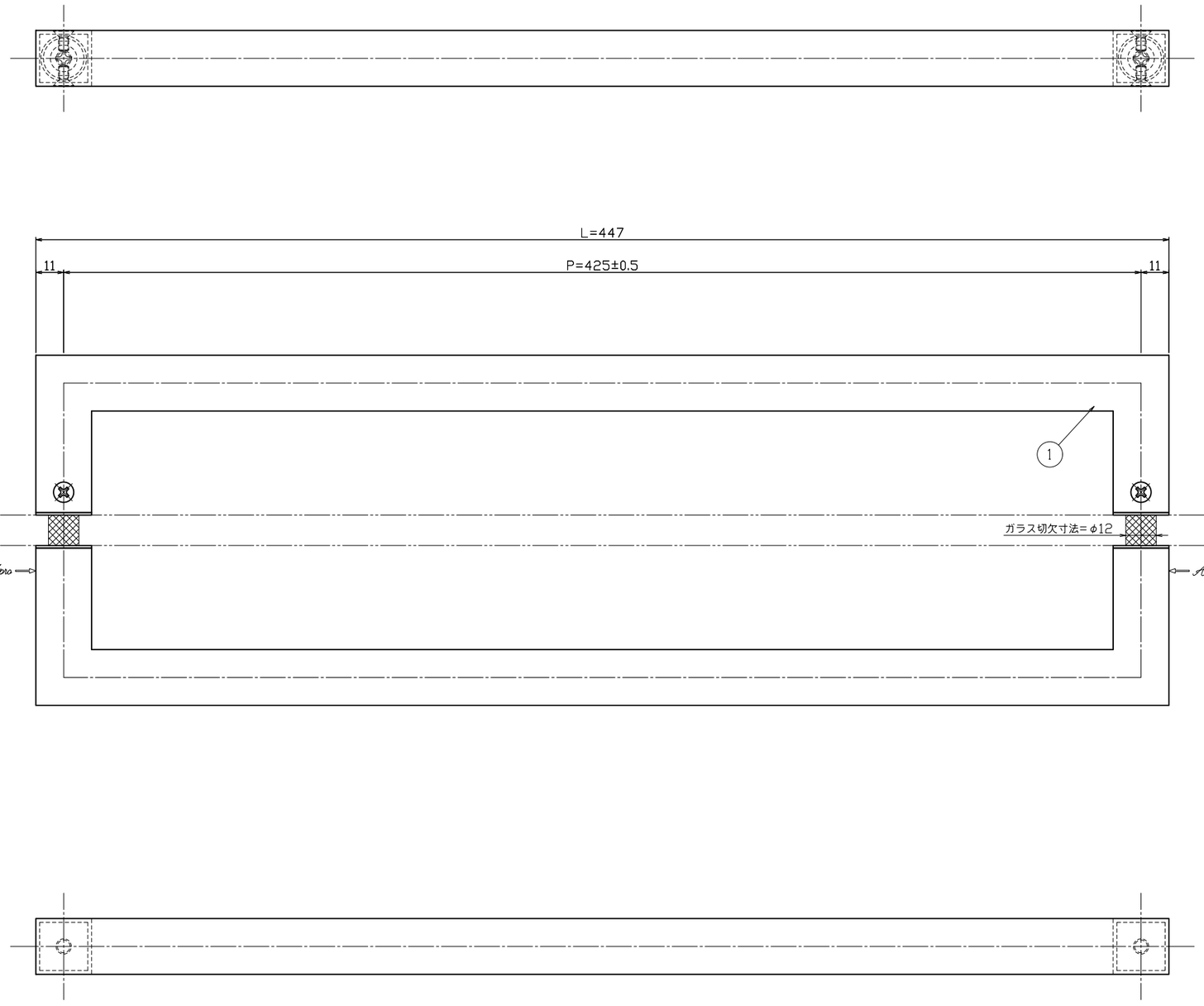

※シャワーブース仕様

No	部品名	材質	仕上	数量	備考
Ⓐ	セット小ネジ	SUSXM7	素地	1	M6×50鍋小ネジ
○					
○					
○					
①	グリップ【内外共】	SUS304	ミラー	2	□22×t-1.5

No	部品名	材質	仕上	数量	備考
Ⓕ	ゴムブッシュ	EPDM	黒色	2	φ12×t-12
Ⓔ	ゴムパッキン	EPDM	黒色	4	□22×t-1.0
Ⓓ	バネ座金	SUS304	素地	2	M6用
Ⓒ	コマ【MKM-2SUS】	SUS304	素地	2	φ18×t-16
Ⓑ	横小ネジ	SUSXM7	ミラー	4	M4×6皿小ネジ

No	訂正事項	変更年月日	訂正者
△5	----------	'00.00.00	--
△4	----------	'00.00.00	--
△3	----------	'00.00.00	--
△2	----------	'00.00.00	--
△1	コマ変更：KKM-22（□19×t-16）→MKM-2SUS（φ18×t-13）	'24.12.03	近藤

指示無き公差はも基公差に従うこと。
指示無きコーナーR面取りはR0.3、バリ無きこと。

基本寸法（mm）	公差値（中級）
0.5~3	±0.10
3~6	±0.10
6~30	±0.20
30~120	±0.30
120~400	±0.50
400~1000	±0.80

用紙サイズ：A1

作図 '20年11月06日　図番 製品図
縮尺 S=1/1　S=1/-　S=1/-
検図 能地　照査 大矢　担当 --　製図 近藤

名称 図名 ドアハンドル【既製品】
品番 C129-101-447

Apro

株式会社ラプラー　株式会社ジュケン

ちきゅうにやさしい
無塗装の再利用